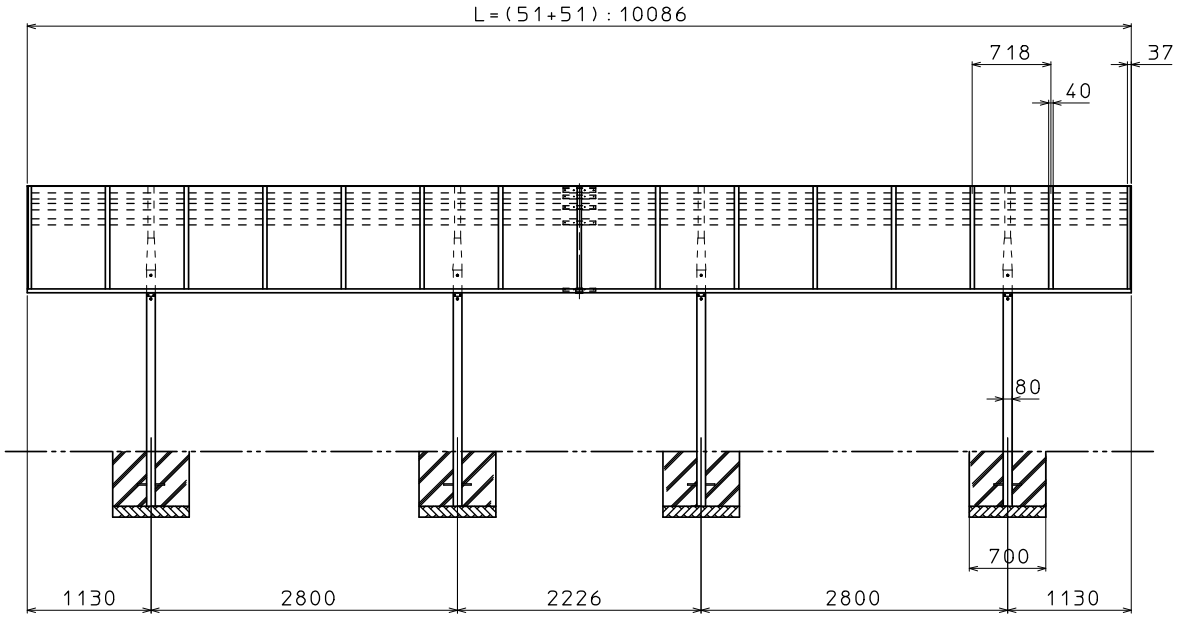

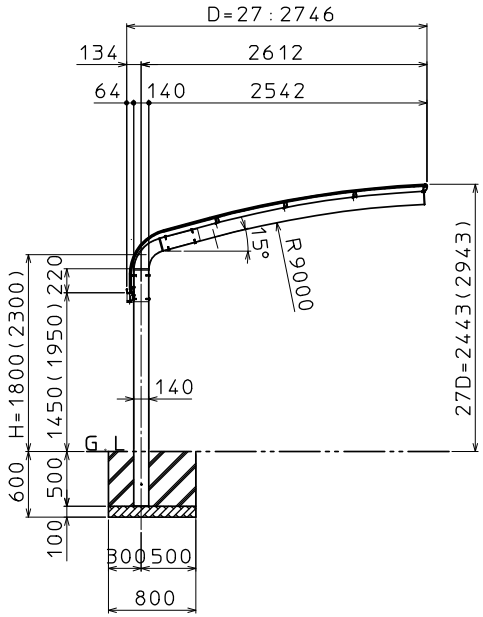

尺度（1：50）

構造図 〈A3〉

TC-H21-07

TC-H21

立山アルミニウム工業株式会社

2005.03.31 10:31:53